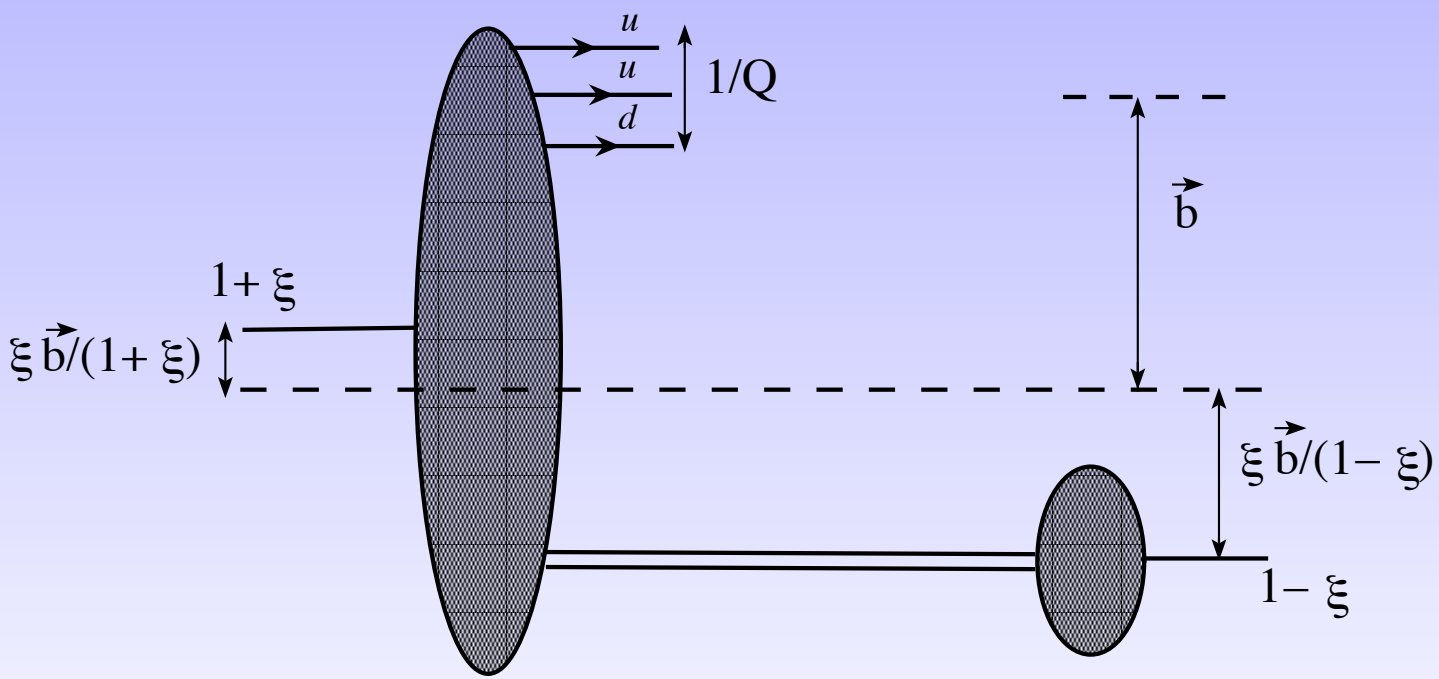
u
u
d
1/Q
b
1+ ξ
ξ b/(1+ ξ)
ξ b/(1− ξ)
1− ξ