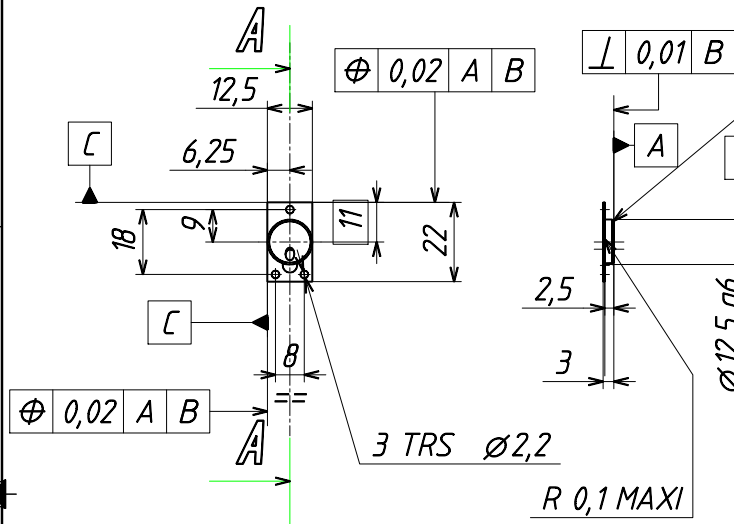


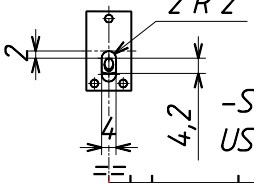


-STABILISATION PIECE AVANT USINAGES DE FINITION

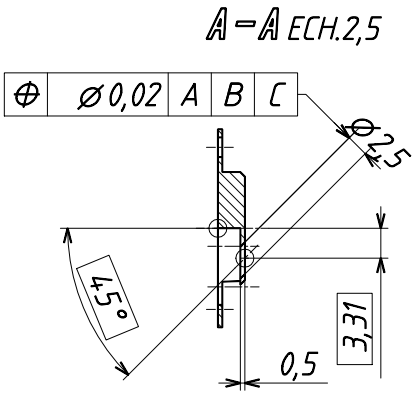

| St. | Ind. | Date | Réf. approb. ou modif. | Dess. | Vérif. |
|---|---|---|---|---|---|
| R | A | 23-12-97 | Changement d'état | Colombel | Colombel |
| C | A | 28-11-97 | Changement d'état | Colombel | Colombel |
| P | A | 26-11-97 | Origine | Freisa | Colombel |

Tolérances Générales
- Casser les angles vifs
*Break all sharp edges*
- Tol. ang.: ± 15'
*Ang. tol*

I.R.G. 3,2
H 11
h 11
Js 11

Matière/*Material* : AU4G
Trait. th. / *Heat treatments* :
Protection/*Shielding* :
S-Ens./ *Next Assy.* : 9B 6112 DM- 2251 000
Séparateur *Separator* 0,00 ~~0,00~~
S-Traitant *Supplier* SCATI
Pour REALISATION 0
Quantité/*Quantity* : 1 | Echelle/*Scale* : 1/1 | Masse / *Mass* :

Plan dessiné avec le système C.A.O EUCLID. Ne peut être modifié que par le même système.
*C.A.D. drawing. Do not make manual revisions or alterations*

B.D. CEBAFPC,225,NATH | Réf. C.A.O. 22510131RA

# TJNAF Polarimètre Compton
# Spacer Mini Compton (SMC)
# Extrémités optiques
# Bride miroir sortie

C.E.A. / SACLAY
DSM/DAPNIA/SGPI

Ref. ext. : | Contrat :

Il n'est pervis d'utiliser ce dessin qu'avec licence speciale ou autorisation expresse (loi du 11 mars 1957)
*This drawing may not be used without special license.*

Planche /*Sheet* : 1 / 1

N° : 9B 6112 DM- 2251 013 | R A

le 14-09-1998 à 20h 56mn

A3. 420 x 297

Dessin éxécuté selon les Normes I.S.O.
*Drawing created with I.S.O. norms.*