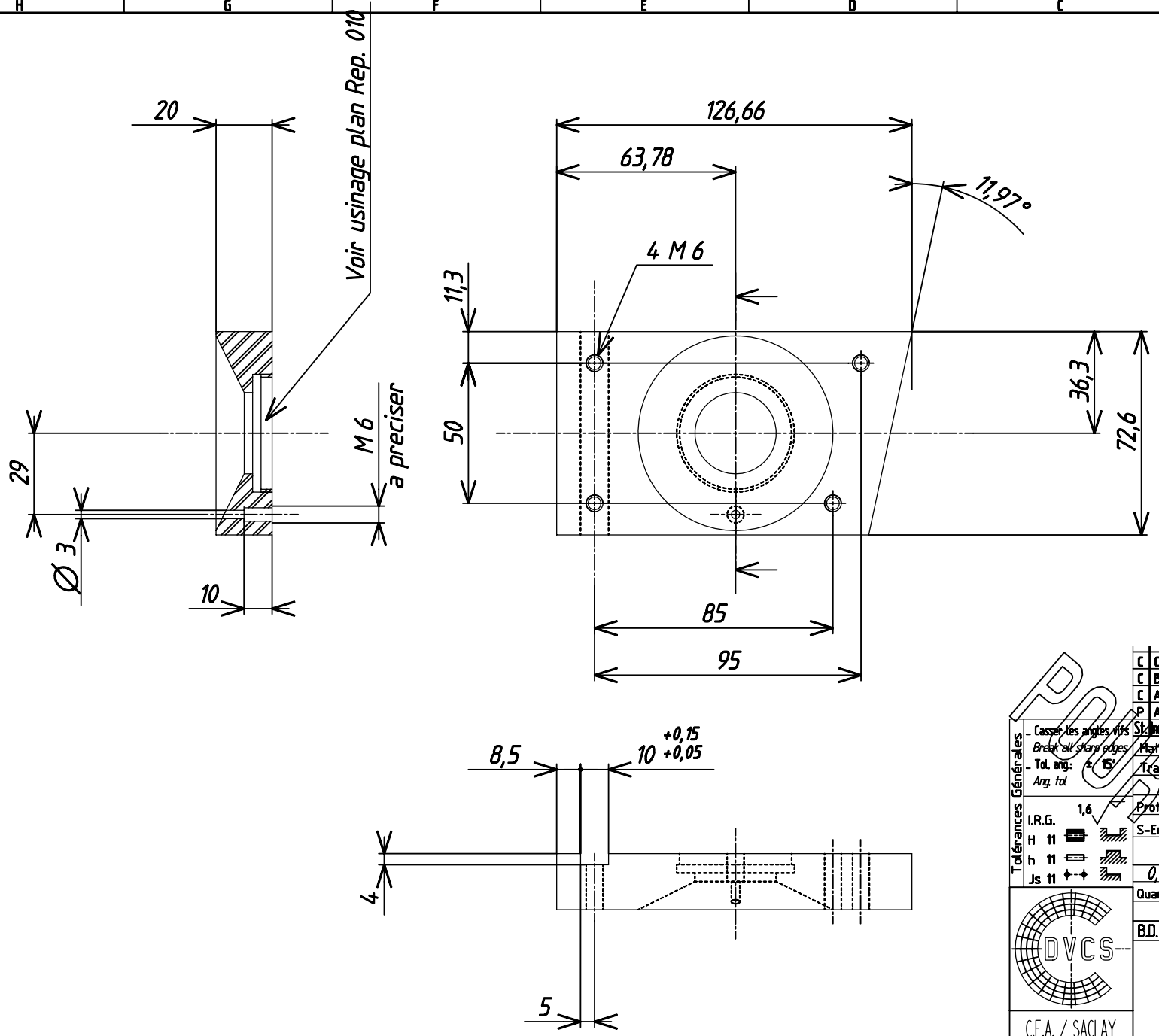

St.	Ind.	Date	Réf. approb. ou modif.	Dess.	Vérif.
C	C	23-05-02	3R 6120 ZM- 0001 002 02	Saudemont	...
C	B	20-03-02	3R 6120 ZM- 0001 001 02	Saudemont	...
C	A	05-09-01	3R 6120 ZM- 0001 001 01	Saudemont	Baze
P	A	19.07.01	Origine	saudemo	

Tolérances Générales
- Casser les angles vifs / *Break all sharp edges*
- Tol. ang.: ± 15' / *Ang. tol*

I.R.G. 1,6
H 11
h 11
Js 11

Matière/*Material* : AU4G
Trait. th. / *Heat treatments* :
Protection/*Shielding* :
S-Ens./*Next Assy* : 9B 6120 DM- 0001 000

Séparateur / *Separator* 0,00 | S-Traitant / *Supplier* 0,00

Pour CONSULTATION

Quantité/*Quantity* : 20 | Echelle/*Scale* : 1/1 | Masse / *Mass* : 371,602 gr(s)

Plan dessiné avec le système C.A.O. EUCLID. Ne peut être modifié que par le même système.
C.A.O. drawing. Do not make manual revisions or alterations

B.D. DVCS,000,SAUD | Réf. C.A.O. 00010121CC

DVCS
HODOSCOPE
Hodoscope
Support PM 3

Ref. ext. : | Contrat :

Il n'est permis d'utiliser ce dessin qu'avec licence spéciale ou autorisation expresse (loi du 11 mars 1957)
This drawing may not be used without special license.

Planche/*Sheet* : 1 / 1

N°:9B 6120 DM- 0001 0121CC

C.E.A. / SACLAY
DSM/DAPNIA/SGPI

POUR INFORMATION

le 03-06-2002 à 16h 40mn

A2. 594 x 420

Dessin éxécuté selon les Normes I.S.O.
Drawing created with I.S.O. norms.