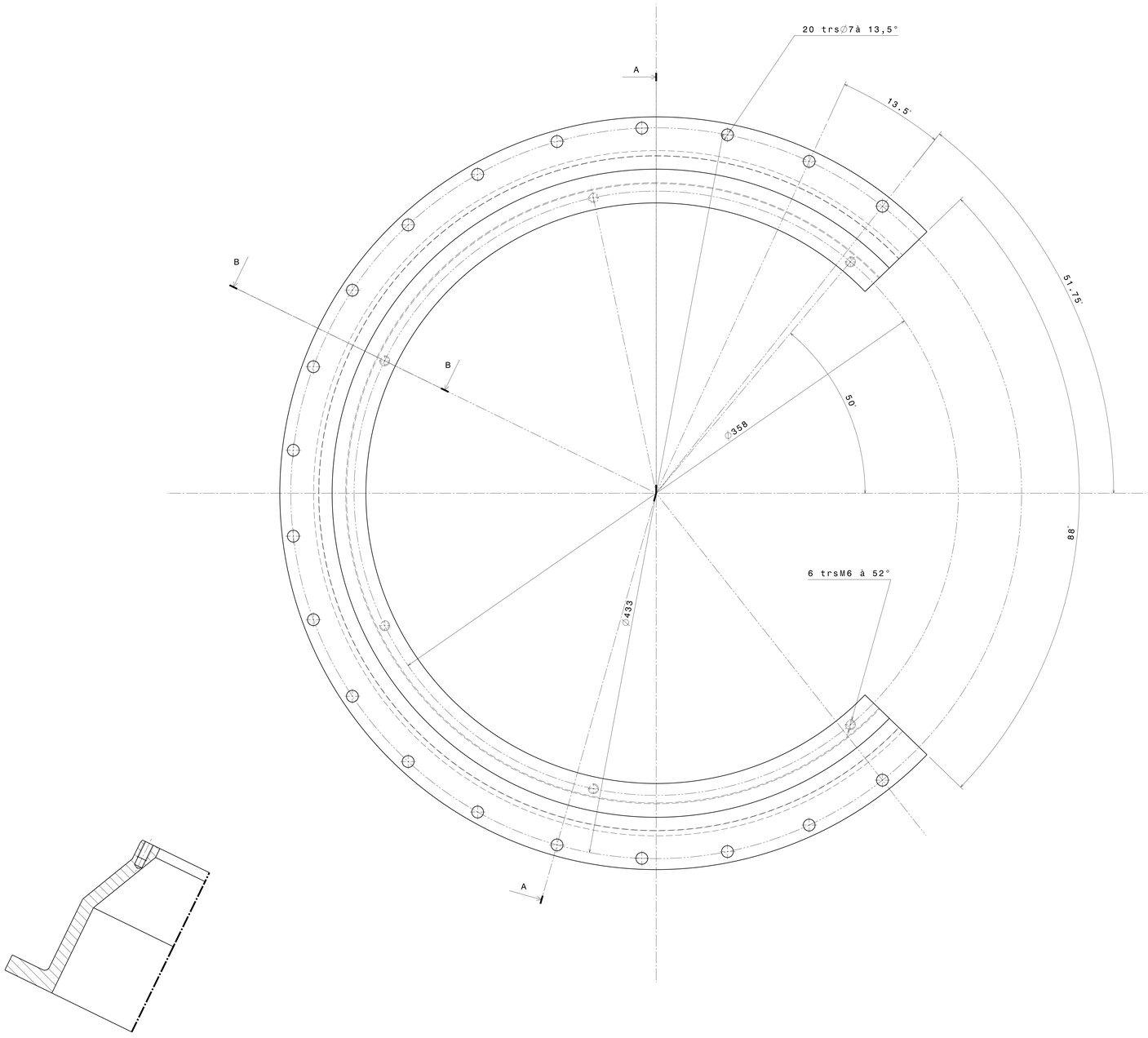

Coupe A-A

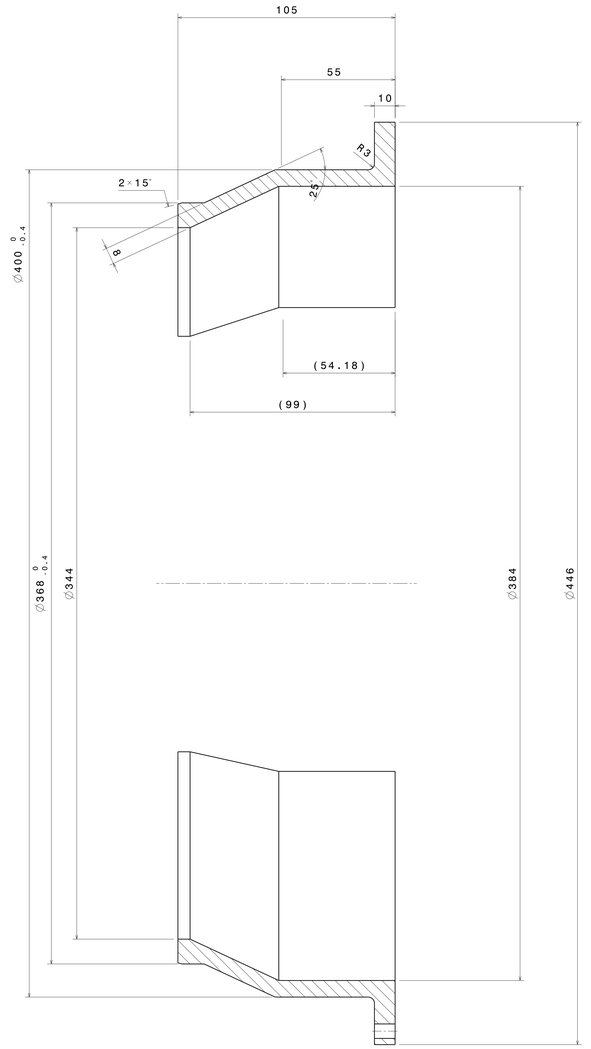

Coupe B-B

Rep	Désignation	Nbre	Matière
39	Anneau Support	1	304L

n-DVCS
DETECTION
ENSEMBLE DETECTEUR

Dessiné par	F.Vezzu	17/02/04
Vérifié par	Nom_Vérificateur	JJ/MM/AA
Approuvé par	Nom Approbateur	JJ/MM/AA
Signatures		

Ra : 3,2
Ech 1:4

Tolérances générales

de	0 à 30	>30 à 120	>120 à 315	>315 à 1000	>1000
	± 0,1	± 0,15	± 0,20	± 0,30	± 0,50

Ce dessin est la propriété du L.P.S.C et ne peut être reproduit ou communiqué sans son autorisation
This drawing is the property of L.P.S.C and cannot be copied or transmitted without permission

Université Joseph Fourier
CNRS-IN2P3
Laboratoire de Physique Subatomique et de Cosmologie
53, avenue ds Martyrs 38026 GRENOBLE Cedex Tel:04.76.28.40.00

Ind	Modifications	Nom	Date
Ind	Modifications	Nom	Date

CATDRW-00195 | A.03 | N° d'Echange | 084 | 3039 | ..